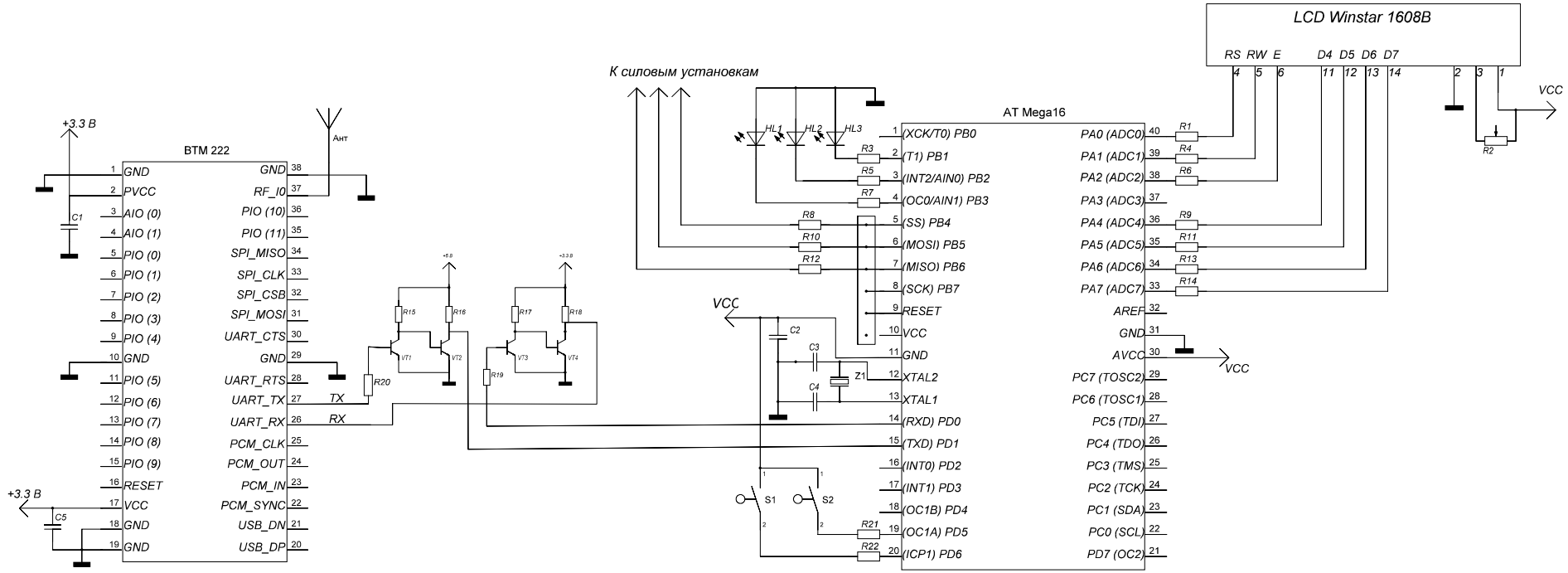

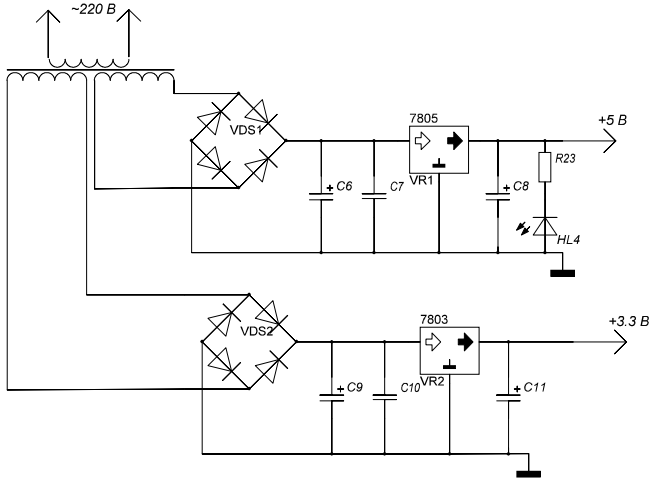

Изм	Лист	№ докум.	Підпис	Дата
Розроб.		Сосюк Р.В.		
Перев.		Тітков Д.В.		
Т. контр.				
Н. контр.				
Затверд.		Власюк Г.Г.		

Літера	Маса	Масштаб
Арк	Аркушів	