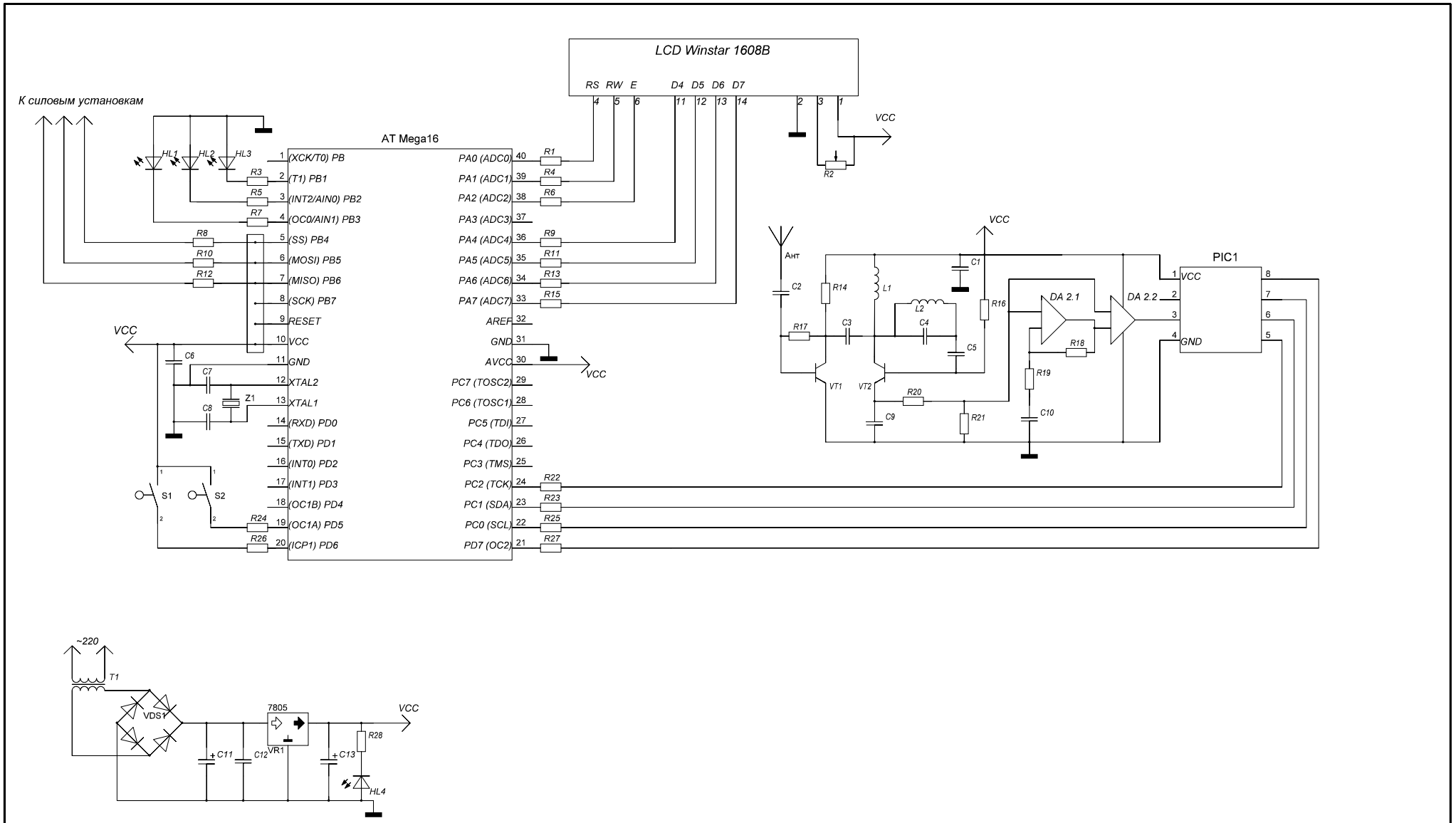

Изм	Лист	№ докум.	Підпис	Дата		Літера	Маса	Масштаб
Розроб.		Сосюк Р.В.						
Перев.		Тітков Д.В.				Арк	Аркушів	
Т. контр.								
Н. контр.								
Затверд.		Власюк Г.Г.						